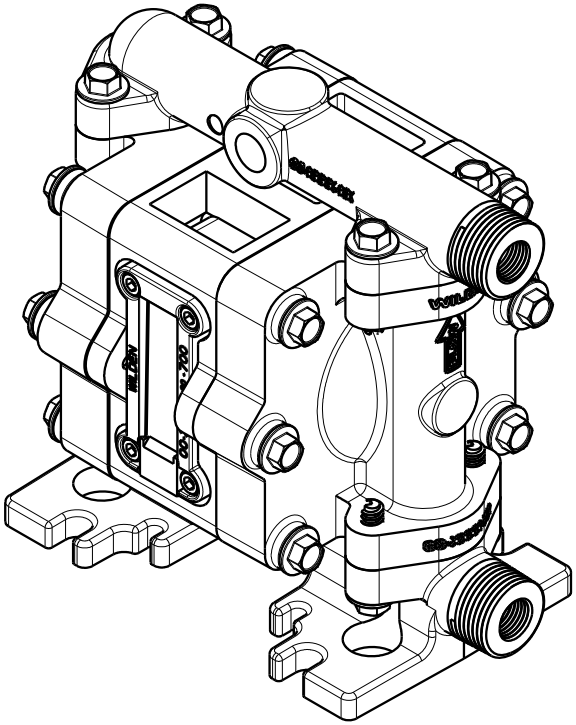
4
1